Abziehvorrichtung

11501

Art.-Nr.	**71050103**
GTIN	**4018754342280**
Modell	**11501/3**

Bezeichnung. Abziehvorrichtung

Eigenschaften.

- für die Trennvorrichtungen 11500/3
- zum Abziehen werden die Zugbolzen der Abziehvorrichtung in die Trennvorrichtung eingeschraubt
- Vergrößerung der Spanntiefe mithilfe der Verlängerung 11502/1-4 möglich
- verzinkt

Vorteile.

Zur Verwendung mit der Trennvorrichtung 11500/3.

Feste Verschraubung der Trennvorrichtung mit der Abziehvorrichtung gewährleistet eine hohe Stabilität.

Die Spanntiefe kann mithilfe der Verlängerung 11502 vergrößert werden.

Ermöglicht sicheres und schnelles Herausziehen dicht anliegender Kugellager, Buchsen, Simmerringen o. Ä.

Kräftige Spindel mit Feingewinde für enorme Präzision und Belastbarkeit.

Produkthighlights.

Gleichmäßige Druckverteilung.
Die Verwendung einer Abzieh- und Trennvorrichtung ermöglicht eine gleichmäßige Druckverteilung auf die zu trennenden Teile, wodurch das Risiko von Verformungen oder Brüchen minimiert wird.

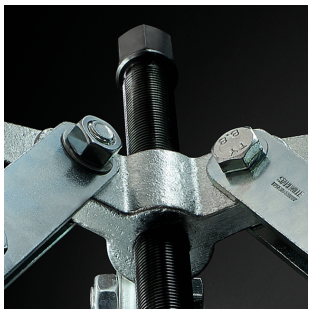

Zuverlässige Gleitfähigkeit.
Die hochwertig vergütete und spezialbeschichtete Druckspindel weist besonders gute Gleiteigenschaften im Gewindegang auf, ist wartungsfrei und erfordert kein Ölen.

Hochwertige Qualität.
STAHLWILLE ist bekannt für hochwertige Werkzeuge. Das Werkzeug ist sorgfältig konstruiert, aus robustem Stahl gefertigt und für eine hohe Langlebigkeit und Beständigkeit gegenüber hohen Belastungen zusätzlich verzinkt.

Technische Zeichnung.

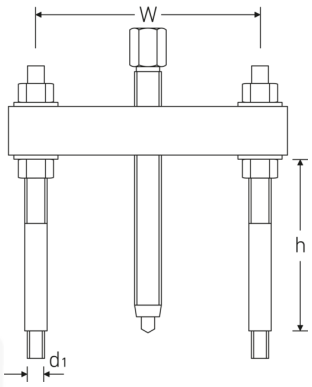

Technische Attribute.

Gr.	3
für Modell	11500/3
Antriebssechskant außen (mm)	22 mm

Logistikdaten.

Art.-Nr.	71050103
GTIN	4018754342280
Gewicht (g)	3400 g

Anschlussgewinde	M14 x 1,5
Spannbereich mm (w)	70-215 mm
Spanntiefe (h) mm	195 mm
Spindel-Gewindegröße	G 1/2 x 210

Volumen (verpackt, dm3)	14.663 dm3
Packnorm	1
WEEE/ElektroG	nicht ear-pflichtig
Zolltarifnr.	82055980
Ursprungsland AWR	GERMANY
Ursprungsregion	Nordrhein-Westfalen
Tiefe mm (IFS)	430
Breite mm (IFS)	310
Höhe mm (IFS)	110
Gewicht (brutto, kg)	3,784
Gewicht PAP (kg)	0,026
Gewicht PVC (kg)	0,000
Länge (verpackt, mm)	430
Breite (verpackt, mm)	310
Höhe (verpackt, mm)	110

Varianten.

Art.-Nr.	Artikelbezeichnung in Benutzung (IFS)	Bezeichnung	GTIN
71050101	11501/1	Abziehvorrichtung	4018754342266
71050102	11501/2	Abziehvorrichtung	4018754342273
71050103	11501/3	Abziehvorrichtung	4018754342280
71050104	11501/4	Abziehvorrichtung	4018754342297

GTIN-Code.

4 018754 342280

Bilder.

STAHLWILLE Eduard Wille GmbH
Lindenallee 27 · 42349 Wuppertal · Deutschland · Tel.: +49 202 4791-0 · Fax: +49 202 4791-393
info@stahlwille.de · www.stahlwille.com
© STAHLWILLE Eduard Wille GmbH, Wuppertal