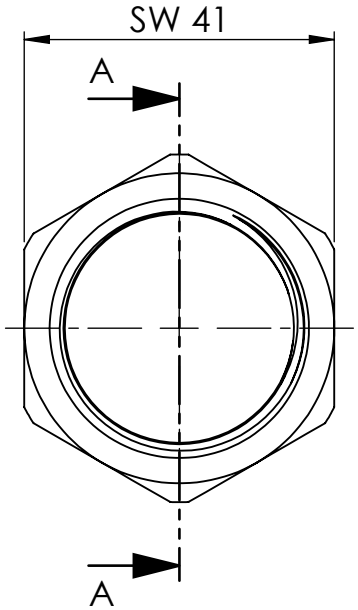

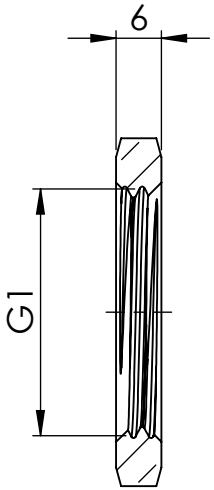

SCHNITT A-A

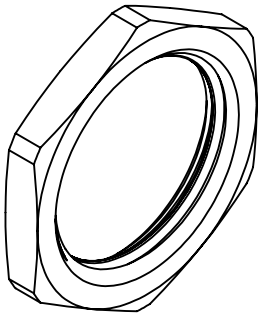

Maßstab / Scale: 1:1	Gewicht / Weight:
Material: CW 614N (CuZn39Pb3)	
Benennung / Designation: **Sechskantgegenmutter** Hexagonal counter nut	
Artikelnummer / item number: **138507** Typ-Nr.: MSN2381	Status / Version 1 / Format A4 / Blatt / von sheet / of 2 / 2

RIEGLER Druckluft und Pneumatik