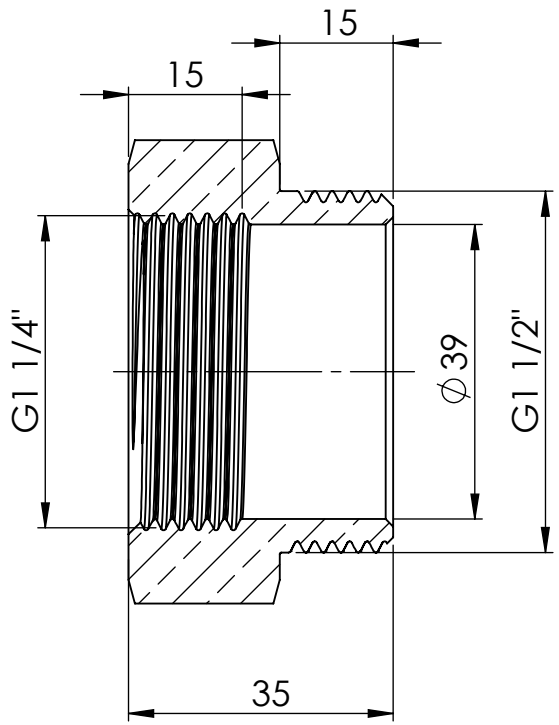

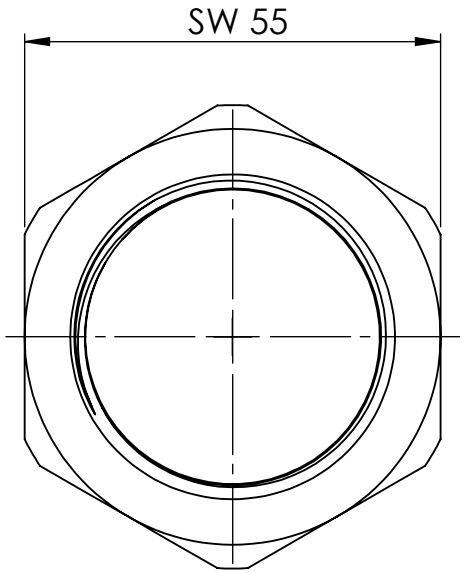

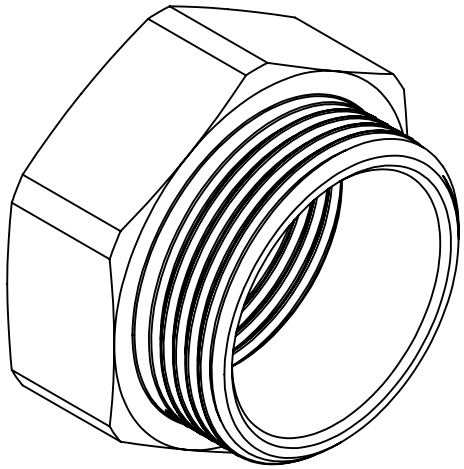

Maßstab / Scale: 1:1	
Material:	CW 614N (CuZn39Pb3)
Benennung / Designation:	**Reduziernippel lang** Reducing nipple long
Artikelnummer / item number:	**134700** Typ-Nr.: MS251L112114
Status	
Version	
Format	A4
Blatt / von sheet / of	2 / 2

RIEGLER
Schützenstraße 27, 72574 Bad Urach
Telefon: 07125 9497-0